HİDROFOR
POMPA
SİSTEMLERİ

HİDROFOR SİSTEMLERİ

baymak

BDR THERMEA GROUP

baymak.com.tr

BİLGİ

• Bu seçim tablosu tavsiye niteliğindedir ve standart hesaplar yapılmıştır. Farklı uygulamalar için firmamızla görüşünüz.

• Hidrofor kapasite hesabında 1 kişi için günlük tüketim 150 litre/gün/kişi alınmıştır. Villalarda daha yüksek, toplu konutlarda daha düşük alınabilir. (80-250 litre arası)

• Tabloda kat ve daire sayısına göre hidrofor seçimleri olabildiğince emniyetli yazılmıştır. Ancak tesisat hatalarından basınca ve debiye olumsuz etki eden çalışma koşullarından (emiş olması ya da hidroforun uzakta olması gibi) dolayı olabilecek kapasite yetersizliklerine dikkat ediniz.

• Emiş yapması durumunda hidrofor kapasitesinin düşeceği unutulmamalıdır.

• Binada hidroforun monte edileceği bodrum, zemin kat ve çatıda bulunan güneş enerjisi de 1 kat olarak hesaplanmalıdır.

• İhtiyacınıza uygun kapasitedeki hidroforunuzu yedek pompalı almanız arıza durumlarında susuz kalmanızı önleyecektir. Bu nedenle özellikle 10 Kat ve daha üst yapılar için tek pompalı yerine iki kat kapasiteli çok pompalı hidrofor seçmek daha uygundur.

PKM Serisi: Periferik pompalı, en uygun fiyatlı kat hidrofordur. Kapasite aralığı: 1-3 m3/h & 10-35 mSS

JET Serisi: 8 metre emiş kabiliyetli, döküm gövdeli hidrofordur. Kapasite aralığı: 1-7 m3/h & 50-15 mSS

JETINOX Serisi: 8 metre emiş kabiliyetli, paslanmaz çelik gövdeli jet hidroforlardır.
Kapasite aralığı: 1-4 m3/h & 50-15 mSS

EUROINOX Serisi: Paslanmaz çelik gövdeli, yatay çok kademeli sessiz yüksek performanslı villa hidroforlarıdır.
Kapasite aralığı: 1-5 m3/h & 70-25 mSS

EURO Serisi: Döküm gövdeli, yatay çok kademeli, sessiz yüksek performanslı villa hidroforlarıdır.
Kapasite aralığı: 1-5 m3/h & 70-25 mSS

K Grupları: Aqua Pres ve Endüstriyel seri yatay santrifüj pompalı hidroforlardır. Elektronik sıra kontrollü ve Frekans kontrollü opsiyonları mevcuttur.
Kapasite aralığı: 3-85,5 m3/h & 95-68 mSS

KVC Grupları: Dikey çok kademeli, sessiz, paslanmaz çelik gövdeli hidrofor. Elektronik sıra kontrollü ve Frekans kontrollü opsiyonları.
Kapasite aralığı: 2-35 m3/h & 109-30 mSS

E.Sybox: Frekans kontrollü, 8 metre emiş kabiliyeti, dona karşı korumalı, az yer kaplar, fısıltı kadar sessiz (45 dB) duvara montaj olanağı olan villa tipi ve az katlı bina hidroforudur. Kapasite:1-20 m3/h & 65-15 mSS

Konutlar İçin Pratik Hidrofor Seçim Önerileri

KAT SAYISI	DAİRE SAYISI	JET JETINOX ACTIVE	EURO EUROINOX ACTIVE	E.SYBOX HİDROFOR	YATAY SANTRİFÜJ HİDROFOR	KVC SERİSİ DİKEY ÇOK KADEMELİ	ENDÜSTRİYEL TİP HİDROFOR
1	2	82	25/30	E.sybox Mini	PKM 60	*	*
1	4	82	25/30	E.sybox	PKM 100	*	*
1	8	112	40/50	E.sybox	*	*	*
2	2	82	25/30	E.sybox Mini	PKM 100	*	*
2	4	82	40/50	E.sybox	PKM 100	*	*
2	10	151	40/50	E.sybox	*	1 KVC 30/80	*
2	20	251	*	E.syTwin	1 K55/100	1 KVC 40/80	*
3	3	82	40/50	E.sybox Mini	*	1 KVC 30/80	*
3	5	102	40/50	E.sybox	*	1 KVC 30/80	*
3	6	112	40/50	E.sybox	1 K 45/50	1 KVC 30/80	*
3	12	151	40/50	E.syTwin	1 K 45/50	1 KVC 30/80	*
3	30	2 JET 251	*	*	1 K 55/100	1 KVC 35/120	*
4	4	102	40/50	E.sybox	1 K 45/50	1 KVC 30/80	*
4	8	112	40/50	E.sybox	1 K 45/50	1 KVC 30/80	*
4	16	251	*	E.syTwin	1 K 45/50	1 KVC 40/80	*
4	40	*	*	*	2 K 45/50	1 KVC 45/120	*
5	8	112	50/50	E.sybox	1 K 45/50	1 KVC 30/80	*
5	11	151	50/50	E.syTwin	1 K 45/50	1 KVC 30/80	*
5	20	251	*	*	1 K 55/100	1 KVC 45/80	*
5	30	2 JET 251	*	*	1 K 55/100	1 KVC 35/120	*
5	45	*	*	*	2 K 55/100	2 KVC 45/80	*
5	60	*	*	*	2 K 55/100	2 KVC 35/120	1 K 80/300
5	100	*	*	*	3 K 55/100	2 KVC 60/120	1 K 80/300
6	8	112	50/50	E.sybox	1 K 45/50	1 KVC 40/80	*
6	12	151	*	E.syTwin	1 K 45/50	1 KVC 40/80	*
6	15	251	*	E.syTwin	1 K 45/50	1 KVC 45/80	*
6	20	2 JET 151	*	*	1 K 55/100	1 KVC 45/80	*
6	30	2 JET 251	*	*	1 K 90/100	1 KVC 45/120	*
6	40	*	*	*	2 K 55/100	1 KVC 60/120	*
6	60	*	*	*	2 K 55/100	2 KVC 45/120	1 K 80/300
6	100	*	*	*	3 K 55/100	2 KVC 60/120	1 K 80/300
7	8	112	50/50	*	1 K 55/100	1 KVC 40/80	*
7	15	251	*	*	1 K 55/100	1 KVC 45/80	*
7	30	2 JET 251	*	*	1 K 90/100	1 KVC 45/120	*
7	45	*	*	*	1 K 55/200	2 KVC 45/80	*
7	50	*	*	*	1 K 55/200	2 KVC 45/120	1 K 80/300
7	60	*	*	*	1 K 55/200	2 KVC 45/120	1 K 80/300
7	75	*	*	*	1 K 55/200	2 KVC 80/12	1 K 80/300
7	100	*	*	*	2 K 55/200	2 KVC 80/12	1 K 80/300
7	150	*	*	*	2 K 55/200	3 KVC 80/12	1 K 80/400
8	9	*	50/50	*	1 K 55/100	1 KVC 45/80	*
8	16	*	*	*	1 K 55/100	1 KVC 45/80	*
8	18	*	*	*	1 K 55/100	1 KVC 55/80	*
8	32	*	*	*	1 K 90/100	1 KVC 60/120	*
8	50	*	*	*	1 K 55/200	2 KVC 60/120	1 K 80/300
8	65	*	*	*	1 K 55/200	2 KVC 60/120	1 K 80/300
8	90	*	*	*	1 K 55/200	2 KVC 80/12	1 K 80/300
8	120	*	*	*	2 K 55/200	2 KVC 80/12	1 K 80/400
8	150	*	*	*	2 K 55/200	3 KVC 80/12	1 K 80/400
8	200	*	*	*	3 K 55/200	*	2 K 80/300
10	10	*	*	*	1 K 90/100	1 KVC 45/80	
10	20	*	*	*	1 K 90/100	1 KVC 65/80	
10	25	*	*	*	1 K 90/100	1 KVC 60/120	
10	60	*	*	*	2 K 90/100	2 KVC 60/120	1 K 80/300
10	85	*	*	*	2 K 90/100	2 KVC 80/12	1 K 80/300
10	120	*	*	*	3 K 90/100	2 KVC 80/12	1 K 80/400
10	150	*	*	*	3 K 90/100	3 KVC 80/12	1 K 80/400
10	250	*	*	*	*	*	2 K 80/300
12	15	*	*	*	1 K 90/100	1 KVC 65/80	*
12	25	*	*	*	1 K 90/100	1 KVC 60/120	*
12	50	*	*	*	2 K 90/100	2 KVC 60/120	1 K 80/300
12	60	*	*	*	2 K 90/100	2 KVC 60/120	1 K 80/300
12	85	*	*	*	2 K 90/100	2 KVC 80/12	1 K 80/300
12	120	*	*	*	3 K 90/100	2 KVC 80/12	1 K 80/400
12	160	*	*	*	*	3 KVC 80/12	1 K 80/400
12	250	*	*	*	*	*	2 K 80/300
15	16	*	*	*	1 K 90/100	1 KVC 65/80	*
15	30	*	*	*	2 K 90/100	1 KVC 70/120	*
15	60	*	*	*	2 K 90/100	2 KVC 80/12	1 K 80/300
15	120	*	*	*	3 K 90/100	2 KVC 80/12	1 K 80/400
15	250	*	*	*	*	*	2 K 80/300
18	20	*	*	*	*	1 KVC 70/120	*
18	40	*	*	*	*	2 KVC 70/120	*
18	60	*	*	*	*	2 KVC 85/120	1 K 80/400
18	80	*	*	*	*	3 KVC 85/120	1 K 80/400
18	120	*	*	*	*	2 KVC 80/12	2 K 80/400
18	250	*	*	*	*	*	3 K 80/400
20	30	*	*	*	*	1 KVC 85/120	*
20	45	*	*	*	*	2 KVC 85/120	*
20	60	*	*	*	*	2 KVC 85/120	*
20	90	*	*	*	*	3 KVC 85/120	1 K 80/400
20	120	*	*	*	*	2 KVC 80/12	2 K 80/400
20	200	*	*	*	*	*	3 K 80/400
22	23	*	*	*	*	1 KVC 85/120	*
22	52	*	*	*	*	2 KVC 85/120	*
22	83	*	*	*	*	3 KVC 85/120	*

NOT : Tablodaki bilgiler referans kullanım için verilmiş olup yukarıdaki uyarılara dikkat edilmelidir. Su/elektrik tesisatı kaynaklı oluşabilecek sorunlar ve yanlış kapasiteli hidrofor seçiminden dolayı Baymak Mak.San.Tic.A.Ş. sorumlu tutulamaz.

Baymak Hidrofor Dünyası

Baymak A.Ş. her türlü ihtiyaca cevap verebilen yüksek kalitedeki hidroforlarını tüketicisine ulaştırmanın haklı gururunu yaşamaktadır. Paket hidroforlar, kullanımı sırasında gerekli birçok komponenti üzerinde bulundurmaktadır.
Resim 1'de görüldüğü üzere grup hidroforlarda her pompanın emme ve basma ağzında vana ve her pompanın basma ağzında çekvalf bulunmaktadır.
Hidrofor kollektörleri ve şaseleri sıcak daldırma galvaniz kaplı olup sağlığa uygun ve uzun ömürlüdür.
Monofaz modellerin motorlarında aşırı yüke karşı koruyan termik mevcuttur.

Hidrofor Montajında Dikkat Edilecek Hususlar

- Hidrofor tesisatında plastik boru kullanıldığında mutlaka bir üst çap boru kullanılmalıdır.
- Hidroforun emiş çapları kesinlikle küçültülmemelidir.
- Hidrofor şasesi, titreşimi alması için mümkünse lastik takoz üzerine yerleştirilerek yere montajlanmalıdır.
- Baymak hidroforların kullanılabildiği akışkan sıcaklık aralıkları her model için farklıdır. Bu sebeple sıcaklık aralıkları model tanıtımında belirtilmiştir
- Hidrofor su deposuna en yakın noktaya konulacak emiş hattı kısa tutulmalıdır. Emiş hattında minimum dirsek ve ekipman kullanılmalıdır.

Hidrofor Nasıl Seçilir

Çevre ve işletim şartlarına uygun olan hidrofor seçiminde ilk adım pompa kapasitesinin doğru olarak belirlenmesidir. Daha sonra hidrofor tipinin belirlenebilmesi için:

- Hidroforun emiş yapması gerekiyor mu? Gerekiyorsa emiş mesafesi kaç metredir?
- Kullanılacak suyun özellikleri nelerdir? (Sıcaklık, kirlilik derecesi, agresivitesi)
- Elektrik şebekesinin özellikleri (Monofaze-Trifaze)
- Hidroforun monte edileceği mekan gerekli boşluğa ve hava sirkülasyonuna sahip mi?
- Hidroforun monte edileceği yerin yakın çevreye etkisi (Gürültü Seviyesi)

Gibi soruların net olarak cevaplanması gereklidir.

Pompa Kapasitesinin Belirlenmesi:
Gerekli kapasitesinin belirlenmesi için 2 ana bilgiye ihtiyacımız bulunmaktadır.

- Debi (Q)
- Basma Yüksekliği (H)

Debinin Hesaplanması: Debinin hesaplanabilmesi için Tablo-1 ve Tablo-2 de belirtilen bazı kriterleri kullanmamız gerekir.

Resim 1

baymak
BDR THERMEA GROUP

Eş Kullanım Faktörü (Z) - Tablo 1

		Eş kullanım faktörü (Z)
1-5 daire		0,66
6-10 daire		0,45
11-20 daire		0,40
21-50 daire		0,35
51-100 daire		0,30
100 daire üstü		0,25
Çocuk yuvaları, yurtlar		0,40
Okullar		0,30
Kışlalar		0,35
Otel ve Misafirhaneler	1-20 yatak	0,40
	21-50 yatak	0,30
	51 yat. fazla	0,25
Hastaneler	1-50 yatak	0,35
	51-500 yatak	0,25
	501-1000 yatak	0,20
	1000'den fazla	0,15

Kişisel Günlük Tüketim Değeri (T) - Tablo 2

		Konutlardaki ortalama su tüketimi
Konutlar	Lavabolu	60-80 Litre/gün/kişi
	Duşlu	80-150 Litre/gün/kişi
	Banyolu	120-200 Litre/gün/kişi
Lüks villa ve yazlıklar		200-250 Litre/gün/kişi
		Genel yerlerdeki ortalama su tüketimi
Hastaneler		200-250 Litre/gün/kişi
Okullar		5 Litre/gün/kişi
Yatılı Okullar		100-200 Litre/gün/kişi
Çocuk Yuvaları		80-100 Litre/gün/kişi
Misarfirhaneler		100-120 Litre/gün/kişi
Lokantalar		10-20 Litre/gün/kişi
Kışlalar		60-80 Litre/gün/kişi
Büro - İşyerleri		40-60 Litre/gün/kişi
Spor Salonları		20-80 Litre/gün/kişi

Debiyi hesaplamak için kullandığımız formül şu şekildedir:

Q = DS x KS x T x Z.....litre / saat

Bu formülde;
DS : Binada bulunan daire sayısı
KS : Dairede yaşayan Kişi Sayısı (Konutlar için ortalama 4 alınır)
T : Kişisel Günlük Tüketim (Litre/Gün/Kişi)
Tablo-2 den seçilir (Konutlar için ortalama 150 litre/gün/kişi seçilebilir)
Z : Eş Kullanım Faktörü (Tablo-1 den seçilir)

Basma Yüksekliğini Bulmak için kullandığımız formül şu şekildedir.

Halt = (Kat sayısı x Kat Yüksekliği) x 1,15 + 15.....mSS (metre Su Sütunu)
Hüst=Halt+20 .....mSS

Bu formülde:
Kat Yüksekliği : Ortalama olarak 3 metre alınabilir.
Tesisattan dolayı (Borularda oluşan kireç, kullanılan dirsek ve armatür..) meydana gelen basınç kaybının dahil edilebilmesi için 1,15 kat sayısı ile çarpılır.
En üst noktada olması istenen basınç için 15 metre eklenir. (Bu değer daire içerisinde kullanılması muhtemel çamaşır, bulaşık makinesi, duş gibi ekstra cihazlardan dolayı eklenir)

SEÇİM ÖRNEĞİ: 8 Katlı 30 Daireden oluşan bir konut için hidrofor seçimi.

Debi için,
Q = 30 daire x 4 kişi x 150 litre/gün/kişi x 0,35 = 6300 lt / saat = 6,3 m^3/saat

Dairede yaşayan kişi sayısı 4 olarak belirlendi.
Kişisel günlük tüketim Tablo-2 den 150 litre/gün/kişi olarak belirlendi.
Eş Kullanım Faktörü: 30 daire için Tablo-1 den 0,35 olarak belirlendi.

Basma Yüksekliği için;
H = (8 Kat x 3 metre x 1,15) + 15 = 42,6 mSS = 4,3 Bar

Kat Yüksekliği 3 metre alındı.
En üst noktada istenen basınç için 15 metre eklendi.
H = 42,6 mSS ve Q = 6,3 m^3/saat değerleri için aşağıdaki modeller seçilebilir:
Yatay pompalı hidrofor için 1K 90/100 T
Dikey pompalı hidrofor için 1KVC 60/120 T

• Yukarıdaki hidroforların 2 pompalı modellerinin seçilmesi daha uygundur.

Denge Tankları

Üstün kaynak kalitesi, fırın boyası ve Baymak güvencesi ile kullanıcıya ulaştırılan Baymak hidrofor denge tankları 50,80,100, 200, 300, 500, 750 ve 1000 litre seçenekleri mevcuttur.

Denge tankı içinde bulunan membran, suda koku yaratmayan, bakteri üretmeyen hijyenik tiptedir. Membran hava geçirgenliği kauçuktan çok daha az olan E.P.D.M. malzemeden üretilmiştir.

Denge tankı pompa kapasitesi doğrultusunda mümkün olduğunca büyük seçilmelidir. Hidrofor ömrü ile direkt bağlantılı olan saatte devreye giriş-çıkış sayısını azalttığından:

- Pompa ömrü daha uzun olur.
- Elektromekanik elemanların ve motorun ömrü daha uzun olur.
- Elektrik sarfiyatı azalır.
- Darbesiz su kullanımı mümkün olur.
- Ses seviyesi daha az olur.

Baymak paket hidroforlarda kullanılan denge tankları optimizasyon sağlanarak seçilmiştir. Dikey pompalı ve 2 ya da 3 pompalı yatay hidroforlar istenilirse daha büyük denge tankı ve bağlantı seti ile de kullanılabilmektedir.

300 Litre ve daha üstü model denge tanklarında standart olarak manometre bulunmaktadır.

Tanktaki hava basıncı kullanılacağı hidroforun alt basınç (Halt) değerinden %10 düşük olmalıdır.

Pano Çeşitleri

Mekanik Pano: 2 yada 3 pompalı hidroforları ihtiyaç doğrultusunda sırası ile çalıştırır.

Elektronik Sıra Kontrollü Pano: 2 yada 3 pompalı hidroforları pompalarda eş yaşlandırma istenmesi durumunda belli zaman aralıkları ile dönüşümlü çalıştırır, ihtiyaç durumunda hepsinin beraber çalışmasını sağlar.

Frekans Kontrollü Pano: 1-2-3 pompalı hidroforlarda panodan sürücü ile pompaların düşük hızda ihtiyaç kadar çalışmasını sağlar. Bu sayede enerjiden tasarruf sağlanır. Pompa hızının %20 düşmesi çekilen güçte %49 tasarruf sağlar. Frekans kontrollü panolarda eş yaşlandırma standarttır.

Yangın Hidroforu Panosu: Mekanik panoya ek olarak haftalık programlanabilir test cihazı mevcuttur.

Seviye Flatörü

Flatör, depodaki suyunuzun bitmesi durumunda hidroforunuzun susuz kalıp arıza yapmasını önleyen koruma sistemidir.
Seviye flatörleri 2, 3, 5 ya da 10 metre kablo uzunluğunda seçilebilir.

baymak
BDR THERMEA GROUP

E.SYBOX Serisi

Elektronik Frekans Kontrollü Hidrofor

- E.sybox konut kullanımı için hidrofor alanında dünyanın en gelişmiş ergonomik sistemidir
- Minimum enerji tüketimi ile maksimum verimlilikte çalışır
- Ergonomik teknoloji
- Fısıltı kadar sessiz 43 dB
- Eski tarz hidroforlara göre en az % 30 yer tasarrufu
- Tesisata yatay ve dikey olarak bağlantı
- Kompakt yapısı ile ek ürün gerektirmez
- Kolay montaj ve kullanım
- İnvertör teknolojisi sayesinde su ihtiyacına göre devreye girer

Teknik Özellikleri

E.sybox, tüm dünyada kabul gören İF 2013 tasarım ödülünü kazanmıştır. E.sybox DAB tarafından konut ve bina uygulamalarında kullanılan su basınçlandırma sistemlerinde yeni bir entegre sistemidir. E.sybox kurulumu için herhangi bir ek parça gerekmez. Çünkü içerisinde kendinden emişli çok kademeli pompa, kontrolü ve yönetimi için elektronikler, basınç ve akış sensörleri, yüksek çözünürlüklü yönlendirilebilir LCD ekran ve 2 l genleşme tankı mevcuttur.

Verimli: Invertör teknolojisi sayesinde E.sybox su ihtiyaçlarına göre enerji çeker. Böylece fazla kullanımın önüne geçerek önemli bir ekonomik tasarruf sağlar.

Çok Yönlü: Tesisata ihtiyaç doğrultusunda yatay ve dikey olarak bağlanabilir.

Sessiz: Titreşimleri minimum seviyeye indirgeyebilir. Standart kullanım fısıltı kadar sessizdir.

Kompakt: Herhangi bir başka eski sistem hidroforlar ile karşılaştırıldığında boyut olarak en az %30 daha az yer kaplar.

Kolay Montaj ve Kullanımı: Teknik özelliklerinin dizaynı sayesinde bakımı ve kullanımı çok kolaydır.

Kablosuz Bağlantı: 4 cihaz, kaskad bağlanması durumunda cihazlar kendi arasında kablosuz haberleşir.
Set basıncının tek bir cihaza girmesi yeterlidir.

Dikey Bağlantı

Yatay Bağlantı

Teknik Veri Tablosu

Elektriksel Özellikler					Hidrolik Özellikler															
Voltaj 50 - 60 Hz	P1 Max. kW	P1 Max. HP	In A	Q=m³/h Q=l/min	0 0	0,6 10	1,2 20	1,8 30	2,4 40	3,0 50	3,6 60	4,2 70	4,8 80	5,4 90	6 100	6,6 110	7,2 120	Bağlantı Emme	Bağlantı Basma	Ağırlık kg
1x220-240V~	1,55	2,1	9,8	H (m)	62	61	60	57	55	51	46	40	33	26	17	9	0	1"	1"	27

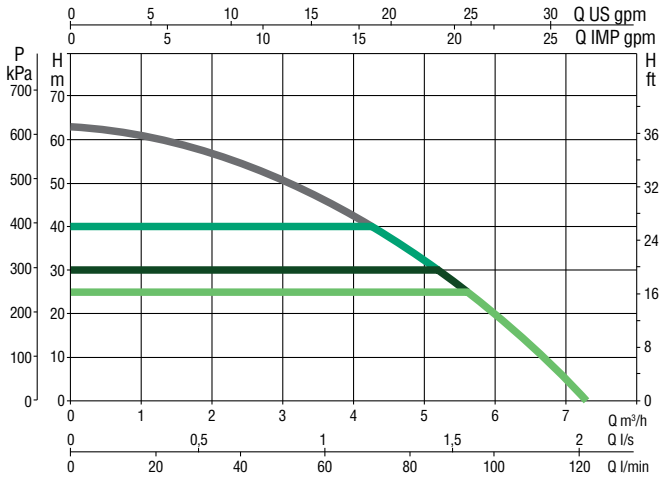

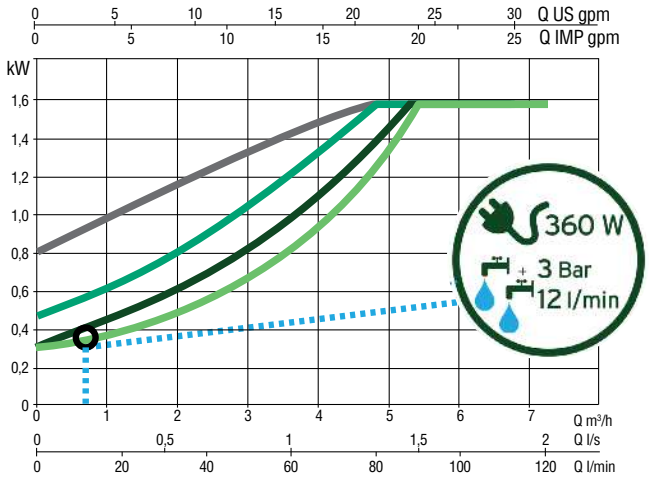

TAM GÜÇ
SET DEĞERİ
4 BAR SET NOKTASI
2,2 BAR SET NOKTASI

ENERJİ TASARRUFU GRAFİĞİ

WIRELESS

ANTİFİRİZLİ KORUMA

baymak
BDR THERMEA GROUP

E.SYBOX MINI3 Serisi

Elektronik Frekans Kontrollü Hidrofor

DAB PUMPS 40 yılı aşkın sürede geliştirdiği teknolojik bilgi birikimi sayesinde, dünyadaki en kompakt elektronik basınçlandırma sistemi e.sybox mini'yi piyasaya gururla sunmaktadır. Çığır açan entegre e.sybox, yeni kurulum deneyimi ve kullanımda azami konfor sağlamaktadır.

E.sybox mini, gerçek ihtiyaçlara dayanarak düzenli basıncı, böylece enerji tüketiminde optimizasyonu garanti etmek için en ileri DAB teknolojilerinden yararlanmaktadır.

E.sybox, çok yönlülüğü sayesinde her yere, mutfak lavabosunun altına bile kurulabilir.

KONFORLU	ÇOK YÖNLÜ	DAHA BASİT
• Düzenli su basıncı garantisi	• Yatay veya dikey montaj imkanı	• Kurulumu kolay
• Az gürültü	• E.sywall sayesinde duvara montaj	• Ayarlaması kolay
• Titreşimsiz	• Son derece kompakt ebatlar	• Geniş ekranla donatılmış
• Azaltılmış enerji tüketimi	• Kablosuz teknoloji	• Bakımı kolay

E.sybox mini, tek bir yaşam yeri için ideal çözümdür. 30 l/dk.'ya kadar debi ve 2.5 ila 3.0 bar arasındaki basınçla çalışma alanında performansı optimize edilmiş ve enerji tasarrufu azami seviyeye çıkarılmıştır. (Fabrika ayarlı basınç 3.0 bar'dır).

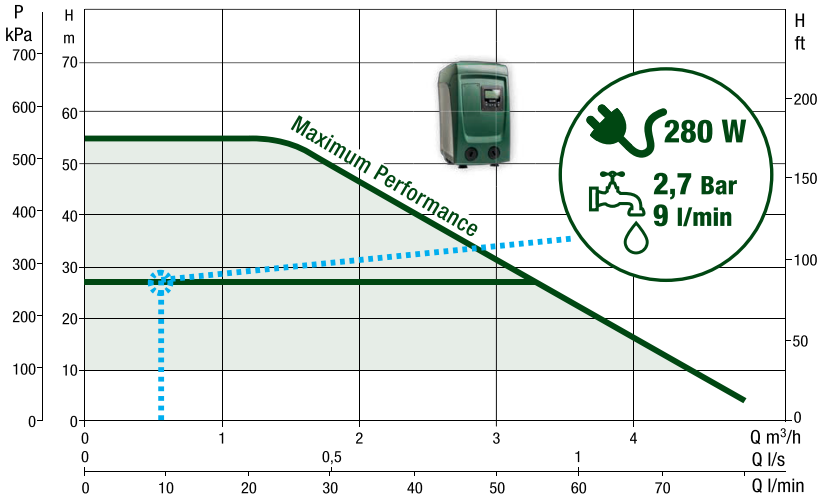

P1 Max	Ebatlar (mm)
850 W	439x263x236

Kendiliğinden emişli en çok 3 dk.'da
8 m.

Önerilen Kurulum

Maksimum 3 katlı azami 8 musluklu konut

KOMPAKT VE ENTEGRE

AKIŞ VE BASINÇ SENSÖRLERİ

Basma hattında entegre elektronik basınç transdüseri ve akış sensörü.

İNVERTÖR

E.sybox mini, dönüştürücüsü sayesinde su ihtiyacına dayalı olarak enerjiyi soğurarak enerjide önemli tassaruf sağlar.

1 LT'LİK GENLEŞME TANKI

Sisteme entegre 1 litre kapasiteli genleşme tankı, içme suyu için sertifikalıdır. Bakım gerektirmez. 5 yıl garantilidir.

EKRAN

70x40 mm'lik yüksek çözünürlükte LCD ekran, çeşitli kurulum çözümlerinde kolay okunabilirlik için ayarlanabilir.

Ekran arayüzü, tüm bilgilere erişim sunarak özel uygulamaya dayalı temel ayarların ihtiyaca göre düzenlenmesine imkan tanır.

YATAY VE DİKEY MONTAJ

E.sybox mini ev içinde neredeyse her yere yatay veya dikey monte olabilir.

TEKNİK BÖLÜM

Hızlı ve kolay bakım için koruyucu kapağın kaldırılmasıyla genleşme tankı valfine ve çek valfa erişim sağlanır.

BAĞLANTILAR KURULUM ESNEKLİĞİ

Bağlantılar kuruluma göre en uygun giriş ve çıkışın seçilmesini mümkün kılmaktadır. Çıkarılması kolay lastik şeritleri bulunan tapalarla kapatılmıştır.

BASMA HATTINDA ÇEK VALF

Düzenli bakım için kolayca sökülebilir.

TİTREŞİM ÖNLEYİCİ AYAKLAR

Hem yatay hem dikey montaja uygun ayaklar, titreşimli etkili biçimde soğurarak e.sybox'ı daha da konforlu yapmaktadır.

YENİ MOTOR

Yeni su soğutmalı motor geleneksel soğutma fanlarının neden olduğu gürültüyü giderir.

ACS

WRAS

ANTİFİRİZLİ KORUMA

Teknik Veri Tablosu

Elektriksel Özellikler				Hidrolik Özellikler													
Voltaj 50 - 60 Hz	P1 Max. kW	P1 Max. HP	In A	Q=m³/h Q=l/min	0 0	0,6 10	1,2 20	1,8 30	2,4 40	3,0 50	3,6 60	4,2 70	4,8 80	Bağlantı Emme	Bağlantı Basma	Ağırlık kg
1x220-240V~	0,85	1,1	4,8	H (m)	55	55	55	49	39	31	23	14	4	1"	1"	14,6

baymak

BDR THERMEA GROUP

BOOSTER SILENT Serisi

Elektronik Hidrofor

- Villa ve benzeri konutlar için kompakt tasarım
- Son derece sessizdir 67 dB (su soğutmalı motor)
- Uygun tesisat ile 8 metreden emiş yapabilme kabiliyeti
- Az yer kaplar
- Ek ürün gerektirmez
- Kolay montaj ve kullanım
- Entegre elektronik kart, basınç ve akış sensörleri ile otomatik çalışır
- Kuru çalışmaya karşı cihaz kendini korur
- 2 *l* kapasiteli küre

PERFORMANS EĞRİLERİ

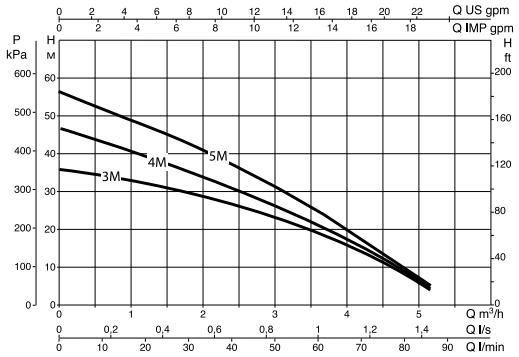

Teknik Özellikleri

Mekanik Keçe	: Silikon / Viton
Çark Malzemesi	: Teknopolimer
Pompa Gövdesi	: Teknopolimer
Pompa Şaftı	: Paslanmaz Çelik
Koruma Seviyesi	: IP X4
Yalıtım Sınıfı	: F
Max. Akışkan Sıcaklığı	: +40 °C
Max. İşletme Basıncı	: 6 bar
Max. Ortam Sıcaklığı	: +40 °C

Teknik Veri Tablosu

MODEL	ELEKTRİKSEL DEĞERLER						HİDROLİK DEĞERLER													
	VOLTAJ 50 Hz	P1 MAX kW	P2 NOMINAL kW	P2 NOMINAL HP	IN A	Q=m³/h Q=l/min	0 0	0,6 10	1,2 20	1,8 30	2,4 40	3 50	3,6 60	4,2 70	4,8 80	ÇARK SAYISI	BAĞLANTI ÇAPI (DNA)	BAĞLANTI ÇAPI (DNM)	AĞIRLIK (kg)
BOOSTER SILENT 3 M	1 x 230 V ~	0,8	0,55	0,75	3,7	H (m)	37	34	32	31	27	23	19	15	8	3	1 ″	1 ″	11,5
BOOSTER SILENT 4 M	1 x 230 V ~	1	0,75	1	4,7		47	43	40	35	31	27	22	17	9	4	1 ″	1 ″	11,5
BOOSTER SILENT 5 M	1 x 230 V ~	1,25	1	1,36	5,7		57	52	48	43	38	31	25	18	10	5	1 ″	1 ″	11,5

PKM Serisi

Periferik Pompalı Paket Hidroforlar

- Orijinal DAB pompalı hidroforlar komple paket olarak kullanıma hazırdır
- Pompa kapağı, pompa çarkı pirinç malzemeden üretilmiştir
- 20 *l* kapasiteli küre depo, suyla temas etmemesi ve fırın boyalı olması nedeniyle paslanma yapmaz
- Az yer kaplar, ekonomiktir

Teknik Özellikleri

Mekanik Keçe	: Karbon/Seramik
Çark Malzemesi	: Pirinç
Pompa Gövdesi	: Pirinç / Döküm
Pompa Şaftı	: Paslanmaz Çelik
Koruma Seviyesi	: IP 44
Yalıtım Sınıfı	: F
Max. Akışkan Sıcaklığı	: +50 °C
Max. İşletme Basıncı	: 6 bar
Max. Ortam Sıcaklığı	: +40 °C

PERFORMANS EĞRİLERİ

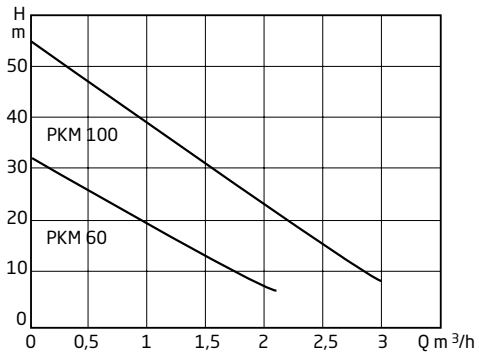

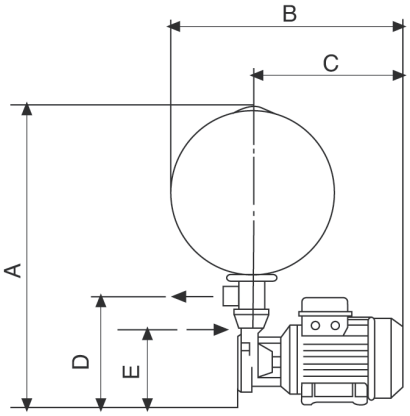

Teknik Veri Tablosu

HİDROFOR MODELİ	Voltaj 50 Hz	Güç HP	Güç kW	AKIM A	KAPASİTE *l*/h	Basınç Aralığı (Atü)	BAĞLANTI Emme (inch)	BAĞLANTI Basma (inch)	Boyutlar (mm) A	B	C	D	E	Küre Hacmi (*l*)	Ağırlık (kg)
PKM 60	220 V	0,4	0,3	2,2	1400 - 600	1,5 - 2,5	1	1	635	415	235	190	105	20	13
PKM 100	220 V	0,8	0,6	3,7	2200 - 1000	2,5 - 4	1	1	670	470	290	208	80	20	18

baymak
BDR THERMEA GROUP

JET Serisi

Paket Hidroforlar

8 mt'den emiş özelliği

- Orijinal DAB pompalı jet hidroforlar komple paket olup 8 metre derinliğe kadar emiş yapabilmektedir
- Mükemmel tasarımlı pompası sayesinde sessiz ve yüksek performanslıdır
- Bakım gerektirmez
- Komple paket olarak kullanıma hazırdır
- 20 *l* ya da 50 *l* kapasiteli depo, suyla temas etmemesi ve fırın boyalı olması nedeniyle paslanma yapmaz
- Jet 82 ve Jet 102; 20 *l* modeller kısa flexible boru bağlantısına sahiptir, az yer kaplar ve ekonomiktir
- Jet 82 - 102 - 112 monofaze versiyonlar 1 metre fişli kablosu ile teslim edilir
- Trifaze modeller uygun pano ile koruma altına alınmalıdır
- Emiş derinliğine göre kapasite düşümü eğrilerden okunabilmektedir

Teknik Özellikleri

Mekanik Keçe	: Karbon/Seramik
Çark Malzemesi	: Teknopolimer
Pompa Gövdesi	: Döküm
Pompa Şaftı	: Paslanmaz Çelik
Ventüri, Difüzör	: Teknopolimer
Koruma Seviyesi	: IP 44 (Terminal kutusu için IP 55)
Yalıtım Sınıfı	: F
Max. Akışkan Sıcaklığı	: +40 °C
Max. İşletme Basıncı	: 6 bar (Jet 151 - 251 için 8 bar)
Max. Ortam Sıcaklığı	: +40 °C

Teknik Özellikleri

JET 82 M

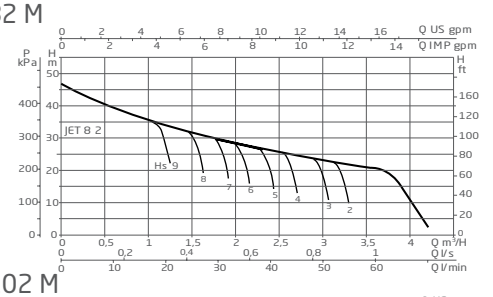

JET 102 M

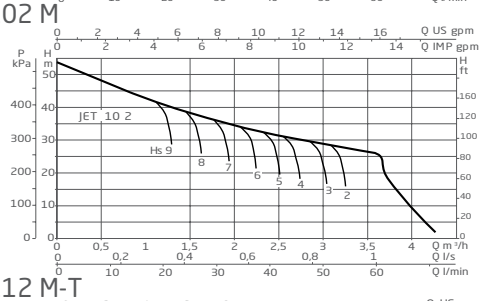

JET 112 M-T

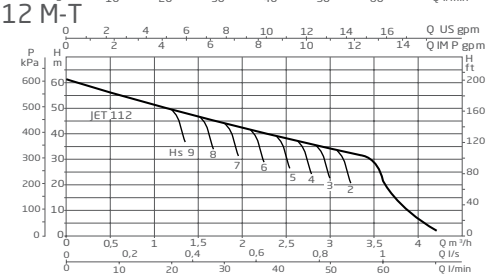

JET 151 M-T

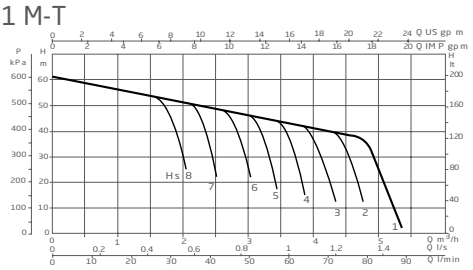

JET 251 M-T

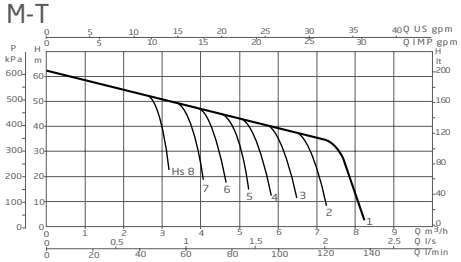

JET 82 - 102

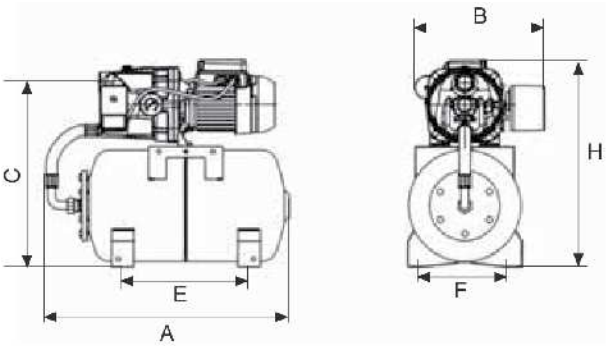

JET 112

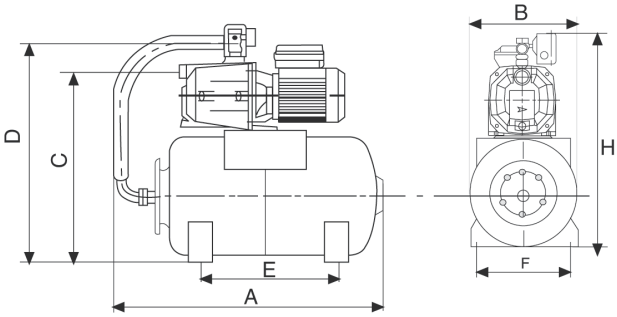

JET 151 - 251

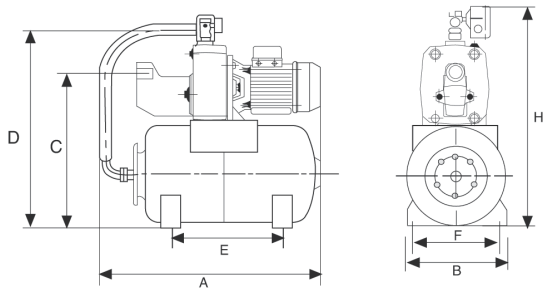

Teknik Veri Tablosu

HİDROFOR MODELİ	Voltaj 50 Hz	GÜÇ HP	GÜÇ kW	AKIM A	KAPASİTE l/h	Basınç Aralığı (bar)	BAĞLANTI Emme (inch)	BAĞLANTI Basma (inch)	Küre Hacmi (l)	Boyutlar (mm) A	B	C	D	E	F	H	Ağırlık (kg)
JET 82 M	220 V	0,8	0.59	3.55	3600-1200	2-3.5	1	1	20 50	560 650	290 430	425 630	510 720	250 190	245 405	560 760	21 28
JET 102 M	220 V	1	0.75	4,87	3600-1200	2.5-4	1	1	20 50	560 650	293 430	425 630	510 720	250 190	245 405	560 760	23 30
JET 112 M	220 V	1.36	1	6,2	2800-1200	3.5-5	1	1	20 50	560 650	270 430	425 630	510 720	250 190	245 405	560 760	24 31
JET 112 T	380 V	1.36	1	4.3-2.5	2800-1200	3.5-5	1	1	50	650	430	630	720	190	405	760	31
JET 151 M	220 V	1.5	1,1	7,8	4200-2500	3-5	1 1/4	1	50	650	430	630	720	190	405	830	47
JET 151 T	380 V	1.5	1,1	5.2-3	4200-2500	3-5	1 1/4	1	50	650	430	630	720	190	405	830	47
JET 251 M	220 V	2.5	1.85	10	7200-3900	3.7-5	1 1/4	1	50	650	430	630	720	190	405	830	51
JET 251 T	380 V	2.5	1.85	6.9-4	7200-3900	3.7-5	1 1/4	1	50	650	430	630	720	190	405	830	50

Emiş derinliğine göre kapasite eğrilerden bulunmalıdır.

BAYMAK JETİNOX Serisi

Paket Hidroforlar

8 mt'den emiş özelliği

- Orijinal DAB paslanmaz çelik pompalı jetinox hidroforlar komple paket olup 8 metre derinliğe kadar emiş yapabilmektedir
- Mükemmel tasarımlı pompası sayesinde sessiz ve yüksek performanslıdır
- Jetinox serisi hidroforların suyla temas eden tüm elemanları paslanmaz malzemedendir
- Komple paket olarak kullanıma hazırdır
- 20 *l* ya da 50 *l* kapasiteli depo, suyla temas etmemesi ve fırın boyalı olması nedeniyle paslanma yapmaz
- Emiş derinliğine göre kapasite düşümü eğrilerden okunabilmektedir

Teknik Özellikleri

Mekanik Keçe	: Karbon/Seramik
Çark Malzemesi	: Teknopolimer
Pompa Gövdesi	: Paslanmaz Çelik
Pompa Şaftı	: Paslanmaz Çelik
Ventüri, Difüzör	: Teknopolimer
Koruma Seviyesi	: IP 44 (Terminal kutusu için IP 55)
Yalıtım Sınıfı	: F
Max. Akışkan Sıcaklığı	: +40 °C
Max. İşletme Basıncı	: 8 bar
Max. Ortam Sıcaklığı	: +40 °C

Teknik Özellikleri

JETİNOX 82 M

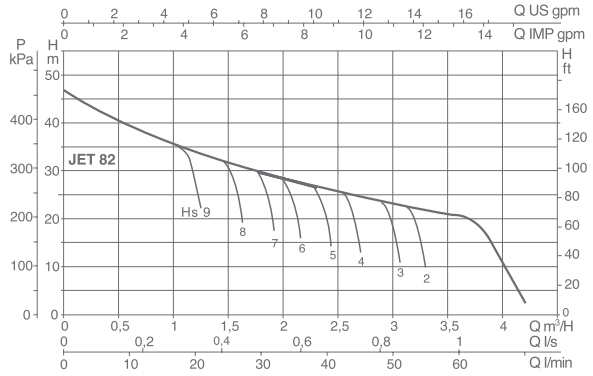

JETİNOX 102 M

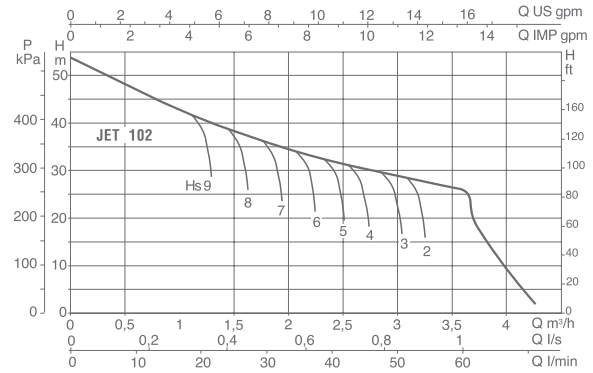

JETİNOX 112 M-T

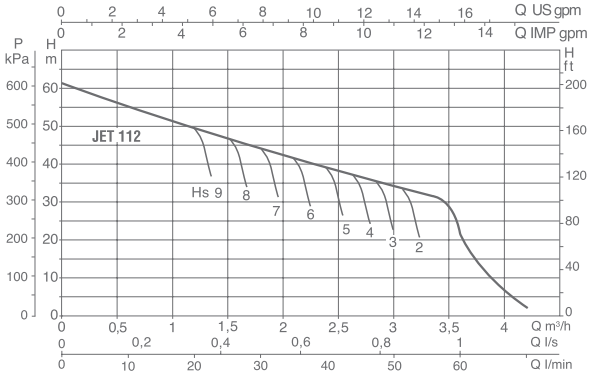

JETİNOX 82 - 102 - 112

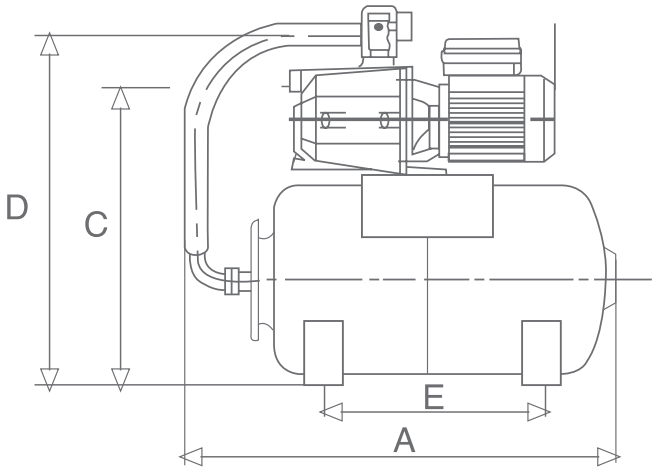

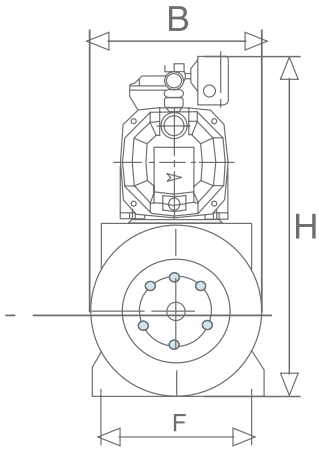

Teknik Veri Tablosu

HİDROFOR MODELİ	Voltaj 50 Hz	GÜÇ HP	GÜÇ kW	AKIM A	KAPASİTE l/h	Basınç Aralığı (bar)	BAĞLANTI Emme (inch)	BAĞLANTI Basma (inch)	Küre Hacmi (l)	Boyutlar (mm) A	B	C	D	E	F	H	Ağırlık (kg)
JETİNOX 82 M	220 V	0,8	0.59	3.55	2700-1200	2-3.5	1	1	20 50	560 650	270 430	425 630	510 720	250 190	245 405	250 450	18 25
JETİNOX 102 M	220 V	1	0.75	4,8	3100-1200	2.5-4	1	1	20 50	560 650	270 430	425 630	510 720	250 190	245 405	250 450	20 27
JETİNOX 112 M	220 V	1.36	1	6,2	2800-1200	3.5-5	1	1	20 50	560 650	270 430	425 630	510 720	250 190	245 405	250 450	21 28
JETİNOX 112 T	380 V	1.36	1	4.3-2.5	2800-1200	3.5-5	1	1	50	650	430	630	720	190	405	450	28

Emiş derinliğine göre kapasite eğrilerden bulunmalıdır.

baymak
BDR THERMEA GROUP

BAYMAK EURO-EUROİNOX Serisi

Çok Kademeli Paket Hidroforlar

- Orijinal DAB pompalı olup süper sessiz paket villa hidrofordur
- Yatay çok kademeli mükemmel pompa yapısı sayesinde süper sessiz ve yüksek performanslıdır
- Enerji tasarrufu sağlar
- Komple paket olarak kullanıma hazırdır
- 20 *l* ya da 50 *l* kapasiteli depo, suyla temas etmemesi ve fırın boyalı olması nedeniyle paslanma yapmaz
- Euroinox serisinin pompa gövdeleri paslanmaz çeliktir
- Euroinox serisinin suyla temas eden elemanları paslanmaz malzemedendir.
- Euro serisinin pompa gövdesi dökümdür

Teknik Özellikleri

Mekanik Keçe	: Karbon/Seramik
Çark Malzemesi	: Teknopolimer
Pompa Gövdesi-Euroinox	: Paslanmaz Çelik
Pompa Gövdesi-Euro	: Döküm
Pompa Şaftı	: Paslanmaz Çelik
Koruma Seviyesi	: IP 44 (Terminal kutusu için IP 55)
Yalıtım Sınıfı	: F
Max. Akışkan Sıcaklığı	: +40 °C
Max. İşletme Basıncı	: 8 bar
Max. Ortam Sıcaklığı	: +40 °C

Teknik Özellikleri

EURO 40/50 - 50/50

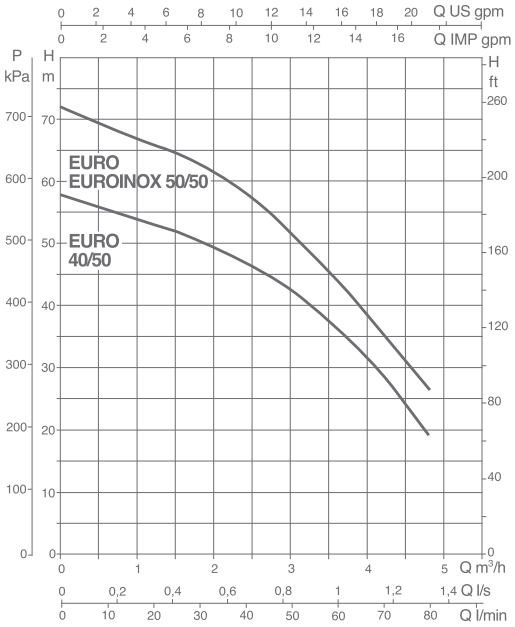

EURO 25/30

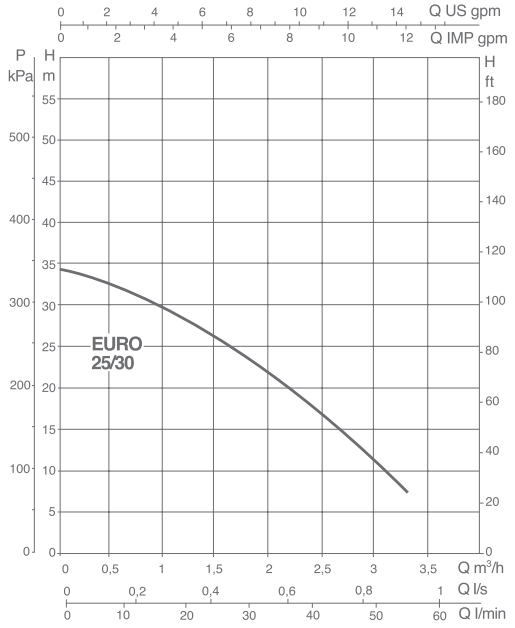

EURO / EUROINOX SERİSİ

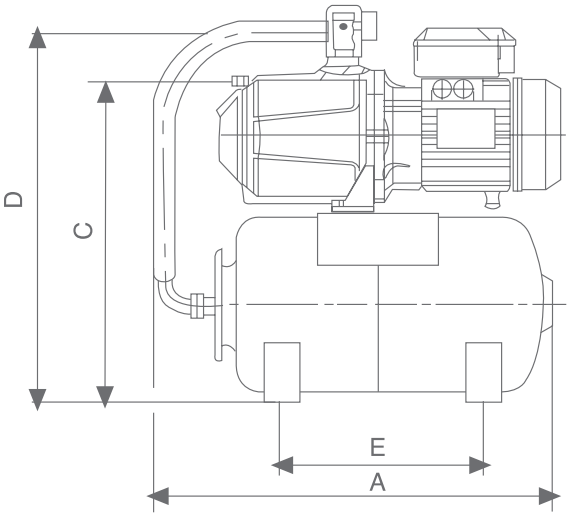

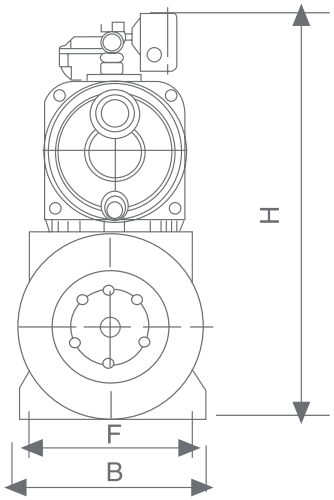

Teknik Veri Tablosu

HİDROFOR MODELİ	Voltaj 50 Hz	GÜÇ HP	GÜÇ kW	AKIM A	KAPASİTE l/h	Basınç Aralığı (bar)	BAĞLANTI Emme (inch)	BAĞLANTI Basma (inch)	Küre Hacmi (l)	Boyutlar (mm) A	B	C	D	E	F	H	Ağırlık (kg)
EURO 25/30 M	220 V	0.5	0.37	2.4	2650-1000	1.5 - 3	1	1	20	560	270	425	510	250	245	560	20
EURO 40/50 M	220 V	1.1	0.8	5.3	4100-1900	3 - 5	1	1	50	650	430	630	720	190	405	760	35
EURO 50/50 M	220 V	1.36	1	6.3	3900-2150	4 - 6	1	1	50	650	430	630	720	190	405	760	36
EUROİNOX 50/50 M	220 V	1.36	1	6.3	3900-2150	4 - 6	1	1	50	650	430	630	720	190	405	760	36

Emiş derinliğine göre kapasite eğrilerden bulunmalıdır.

BAYMAK DP Serisi

Ejektörlü Derin Kuyu Hidroforları

27 mt'den emiş özelliği

- Orijinal DAB pompalı hidrofor olup komple paket olarak kullanıma hazırdır
- Dalgıç pompa kullanmadan max. 27 mt. derinlikten çift emme borusuyla emiş yapar ve direkt tesisata su sağlayabilir
- Az yer kaplar, ekonomiktir
- Montajda galveniz çelik boru kullanılması ve basma hattına vana takılması tavsiye edilir
- Cihazla birlikte 21-27 mt. emişler için E-30 ejektör kullanılmaktadır

Teknik Özellikleri

Mekanik Keçe	: Karbon/Seramik
Çark ve Ventüri	: Teknopolimer
Pompa Gövdesi	: Döküm
Pompa Şaftı	: Paslanmaz Çelik
Koruma Seviyesi	: IP 44 (Terminal kutusu için IP 55)
Yalıtım Sınıfı	: F
Max. Akışkan Sıcaklığı	: +40 °C
Max. İşletme Basıncı	: 8 bar

Teknik Özellikleri

KENDİNDEN EMİŞLİ DERİN KUYU HİDROFORLARI

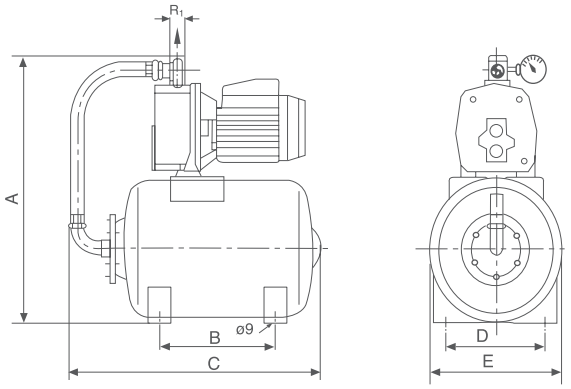

MONTAJ ŞEKLİ

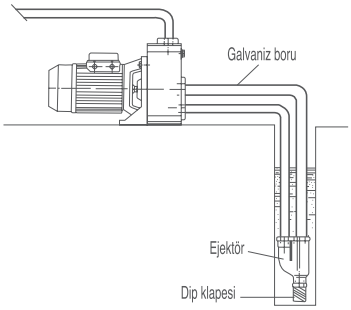

EJEKTÖR (E30)

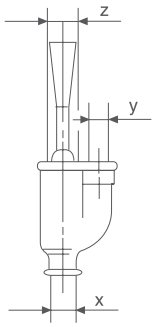

Ejektör minimum 100 mm çapında kuyuya indirilebilir.

Teknik Veri Tablosu

HİDROFOR MODELİ	Voltaj 50 Hz	GÜÇ HP	GÜÇ kW	AKIM A	KAPASİTE l/h	Basınç Aralığı (bar)	BAĞLANTI Emme (inch)	BAĞLANTI Basma (inch)	Küre Hacmi (l)	Boyutlar (mm) A	B	C	D	E	x	y	z	Ağırlık (kg)
DP 151 M	220 V	1.5	1.1	7	3848	3 - 4.5	1 1/4"	1	50	830	190	650	405	430	1"	1"	1 1/4"	35
DP 251 M	220 V	2.5	1.84	8.3	4175	3.5 - 5	1 1/4"	1	50	830	190	650	405	430	1"	1"	1 1/4"	36
DP 251 T	380 V	2.5	1.84	5.6-3.2	4175	3.5 - 5	1 1/4"	1	50	830	190	650	405	430	1"	1"	1 1/4"	36

Hidrolik Bilgileri (n~2850 l/min)

Pompa Tipi	Ejektör Tipi	Emiş Derinliği	Basma Yüksekliği (bar) 3	3.5	4	4.5	5	5.5	6	6.5	7
DP 151 M-T	E20	9	3470	2890	2220	1500	750	-	-	-	-
		12	3110	2510	1850	1100	300	-	-	-	-
		15	2710	2100	1380	640	-	-	-	-	-
		18	2360	1700	950	-	-	-	-	-	-
	E25	15	2800	2330	1830	1350	900	520	-	-	-
		18	2530	2050	1550	1090	680	300	-	-	-
		21	2280	1800	1300	860	470	-	-	-	-
	E30	21	1820	1650	1410	1160	910	700	520	-	-
		24	1680	1520	1260	1020	780	580	420	-	-
		27	1550	1360	1110	880	680	490	330	-	-
DP 251 M-T	E20	9	4300	3600	2900	2180	1400	640	-	-	-
		12	3750	3140	2540	1700	940	-	-	-	-
		15	-	2780	2040	1300	500	-	-	-	-
		18	-	2340	1610	820	-	-	-	-	-
	E25	15	-	2920	2400	1900	1400	950	570	-	-
		18	-	2600	2110	1620	1150	720	360	-	-
		21	-	2350	1850	1350	900	510	-	-	-
		24	-	2050	1550	1080	660	300	-	-	-
	E30	21	-	-	1710	1480	1220	980	770	590	420
		24	-	-	1580	1330	1080	850	670	490	330
		27	-	-	1440	1200	950	750	560	400	250

KVC Serisi

Dikey Çok Kademeli Paket Hidroforlar

- Yüksek verimli süper sessiz dikey tip çok kademeli orjinal DAB markalı pompalardan gruplanmıştır
- Hidrofor uygun hacimde denge tankı, bağlantı seti ve koruma kontrol panosu ile beraber komple paket halde montaja hazırdır
- İhtiyaca göre 1, 2 ya da 3 pompalı olarak üretilebilir
- Özel dizayn edilmiş pompaları sayesinde emme ve basma ağzı aynı hat üzerinde, zıt yönlerdedir. Böylece hidrofor montajının çok kolay bir şekilde yapılması amaçlanmıştır
- Tüm modellerde elektrik koruma ve kontrol panosu cihaz ile birlikte verilmektedir
- Uygun kapasitedeki modeller haftalık programlanabilen test cihazı eklenerek yangın hidroforu haline dönüştürülebilir (Opsiyonel)
- Frekans konvertörlü kontrol panoları, 1-2-3 pompalı modellerin kontrol ve otomasyonu için geliştirilmiş olup, bünyesine frekans konvertör ünitesi entegre edilmiş bir elektrik panosudur (Opsiyonel)

Teknik Özellikleri

Mekanik Keçe	: Karbon/Seramik
Çark Malzemesi	: Teknopolimer
Pompa Gövdesi	: AISI 304 Paslanmaz Çelik
Emme Ağzı	: Teknopolimer
Pompa Şaftı	: AISI 303 Paslanmaz Çelik
Koruma Seviyesi	: IP 55
Yalıtım Sınıfı	: F
Max. Akışkan Sıcaklığı	: 40 °C
Max. İşletme Basıncı	: 12 Bar
Max. Ortam Sıcaklığı	: 40 °C

KVC 80 SERİSİ

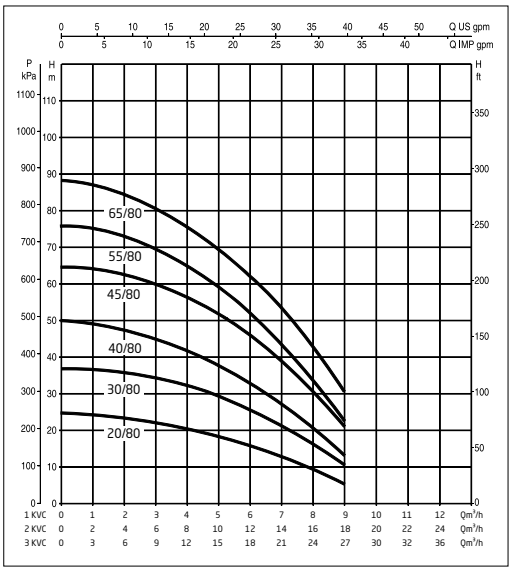

KVC 120 SERİSİ

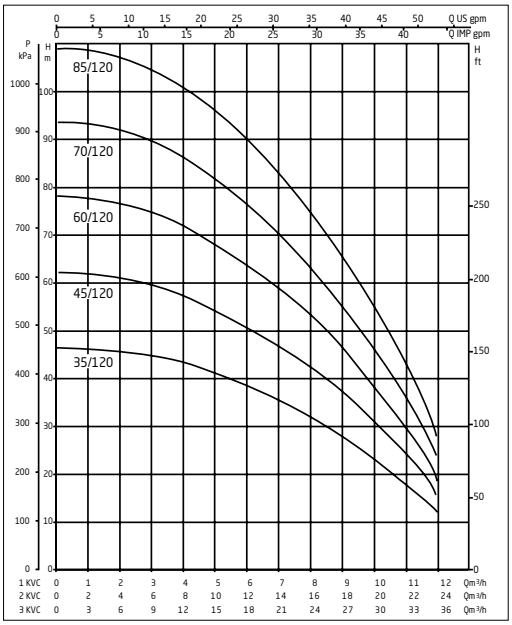

Tek Pompalı Modeller

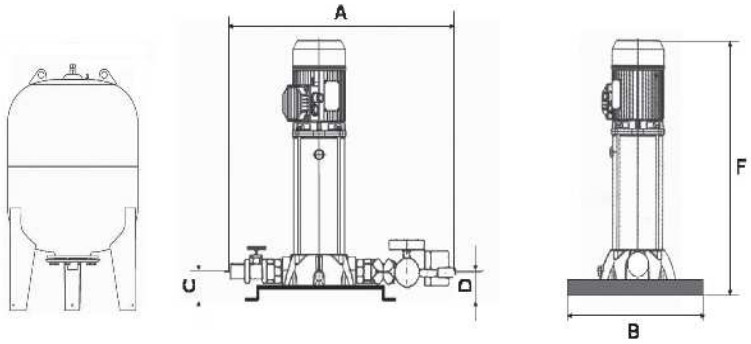

İki Pompalı Modeller

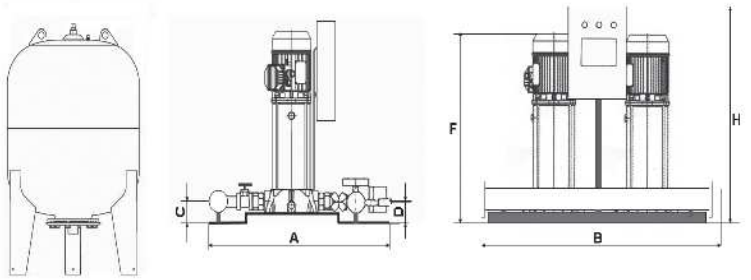

Üç Pompalı Modeller

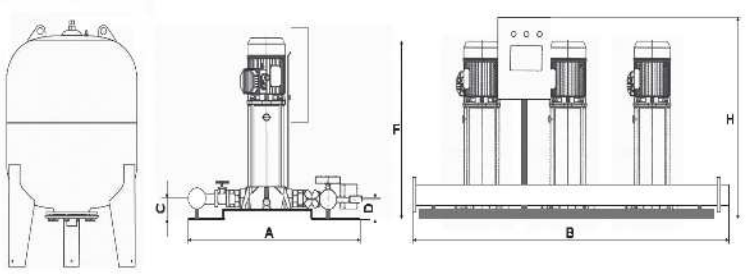

Teknik Veri Tablosu

HİDROFOR MODELİ	Voltaj 50 Hz	GÜÇ HP	GÜÇ kW	AKIM A	KAPASİTE m³/h	Basınç Aralığı (bar)	BAĞLANTI Emme (inch)	BAĞLANTI Basma (inch)	Boyutlar (mm) A	B	C	D	F	H	Denge Tankı (l)	Bağlantı Seti (inch)	Ağırlık (kg)
TEK POMPALI MODELLER																	
1KVC 30/80 M	220 V	1.1	0.8	5.6	6-2	2.5-3.5	1 1/4	1 1/4	425	274	100	100	572	-	100	1	20
1KVC 30/80 T	380 V	1.1	0.8	3.8- 2.2	6-2	2.5-3.5	1 1/4	1 1/4	425	274	100	100	572	-	100	1	20
1KVC 40/80 M	220 V	1.36	1	6.5	6-2	3.5-5	1 1/4	1 1/4	425	274	100	100	572	-	100	1	21
1KVC 40/80 T	380 V	1.36	1	4.4-2.6	6-2	3.5-5	1 1/4	1 1/4	425	274	100	100	572	-	100	1	21
1KVC 45/80 M	220 V	1.5	1.1	7.4	6-2	4.5-6.0	1 1/4	1 1/4	425	274	100	100	667	-	100	1	24
1KVC 45/80 T	380 V	1.5	1.1	5.4-3.1	6-2	4.5-6.0	1 1/4	1 1/4	425	274	100	100	667	-	100	1	24
1KVC 55/80 M	220 V	2	1.5	9	6-2	5.0-7.0	1 1/4	1 1/4	425	274	100	100	667	-	100	1	24
1KVC 55/80 T	380 V	2	1.5	6.2-3.6	6-2	5.0-7.0	1 1/4	1 1/4	425	274	100	100	677	-	100	1	24
1KVC 65/80 T	380 V	3	2.2	6.9-4	6-2	6.0-8.0	1 1/4	1 1/4	425	274	100	100	694	-	100	1	26
1KVC 35/120 M	220 V	1.5	1	7.4	11-4	2.8-4.5	1 1/4	1 1/4	425	274	100	100	519	-	100	1	25
1KVC 35/120 T	380 V	1.5	1	5.4-3.1	11-4	2.8-4.5	1 1/4	1 1/4	425	274	100	100	519	-	100	1	25
1KVC 45/120 T	380 V	2.5	1.8	6.9-4	11-4	4-6	1 1/4	1 1/4	425	274	100	100	579	-	100	1	25
1KVC 60/120 T	380 V	3	2.2	7.6-4.5	11-4	5-7	1 1/4	1 1/4	425	274	100	100	659	-	100	1	26
1KVC 70/120 T	380 V	4	3	11.8-6.8	11-4	6-8	1 1/4	1 1/4	425	274	100	100	741	-	100	1	29
1KVC 85/120 T	380 V	4	3	13.5-7.8	11-4	8-10	1 1/4	1 1/4	425	274	100	100	741	-	200	1 1/2	30
İKİ POMPALI MODELLER																	
2KVC 30/80 M	220 V	2x1.1	2x0.8	2X5,6	2x(6-2)	2.5-3.5	2	1 1/2	815	715	100	100	572	815	100	1	77
2KVC 30/80 T	380 V	2x1.1	2x0.8	2x3.8- 2.2	2x(6-2)	2.5-3.5	2	1 1/2	815	715	100	100	572	815	100	1	77
2KVC 40/80 M	220 V	2x1.36	2x1	2x6.5	2x(6-2)	3.5-5	2	1 1/2	815	715	100	100	572	815	100	1	80
2KVC 40/80 T	380 V	2x1.36	2x1	2x4.4-2.6	2x(6-2)	3.5-5	2	1 1/2	815	715	100	100	572	815	100	1	80
2KVC 45/80 M	220 V	2x1.5	2x1.1	2x7.4	2x(6-2)	4.5-6.0	2	1 1/2	815	715	100	100	667	815	200	1 1/2	86
2KVC 45/80 T	380 V	2x1.5	2x1.1	2x5.4-3.1	2x(6-2)	4.5-6.0	2	1 1/2	815	715	100	100	667	815	200	1 1/2	86
2KVC 55/80 M	220 V	2x2	2x1.5	2x9	2x(6-2)	5.0-7.0	2	1 1/2	815	715	100	100	667	815	200	1 1/2	86
2KVC 55/80 T	380 V	2x2	2x1.5	2x6.2-3.6	2x(6-2)	5.0-7.0	2	1 1/2	815	715	100	100	667	815	200	1 1/2	86
2KVC 65/80 T	380 V	2x3	2x2.2	2x6.9-4	2x(6-2)	6.0-8.0	2	1 1/2	815	715	100	100	694	815	200	1 1/2	89
2KVC 35/120 M	220 V	2x1.5	2x1	2x7.4	2x(11-4)	2.8-4.5	2 1/2	2	815	715	100	100	519	815	200	1 1/2	89
2KVC 35/120 T	380 V	2x1.5	2x1	2x5.4-3.1	2x(11-4)	2.8-5.5	2 1/2	2	815	715	100	100	519	815	200	1 1/2	89
2KVC 45/120 T	380 V	2x2.5	2x1.8	2x6.9-4	2x(11-4)	4-6	2 1/2	2	815	715	100	100	579	815	200	1 1/2	90
2KVC 60/120 T	380 V	2x3	2x2.2	2x7.6-4.5	2x(11-4)	5-7	2 1/2	2	815	715	100	100	659	815	200	1 1/2	92
2KVC 70/120 T	380 V	2x4	2x3	2x11.8-6.8	2x(11-4)	6-8	2 1/2	2	815	715	100	100	741	815	200	1 1/2	97
2KVC 85/120 T	380 V	2x4	2x3	2x13.5-7.8	2x(11-4)	8-10	2 1/2	2	815	715	100	100	741	815	200	1 1/2	99
ÜÇ POMPALI MODELLER																	
3KVC 55/80 M	220 V	3x2	3x1.5	3x9	3x(6-2)	5.0-7.0	2 1/2	2	815	1090	100	100	667	815	200	1 1/2	127
3KVC 55/80 T	380 V	3x2	3x1.5	3x6.2-3.6	3x(6-2)	5.0-7.0	2 1/2	2	815	1090	100	100	667	815	200	1 1/2	127
3KVC 65/80 T	380 V	3x3	3x2.2	3x6.9-4	3x(6-2)	6.0-8.0	2 1/2	2	815	1090	100	100	694	815	200	1 1/2	133
3KVC 60/120 T	380 V	3x3	3x2.2	3x7.6-4.5	3x(11-4)	5-7	3	2 1/2	815	1090	100	100	659	815	300	1 1/2	138
3KVC 85/120 T	380 V	3x4	3x3	3x13.5-7.8	3x(11-4)	8-10	3	2 1/2	815	1090	100	100	741	815	300	1 1/2	148

2 KVC 80/12 T

Yangın Hidrofor

Teknik Özellikleri

- 1 asıl 1 yedek olarak çalışan Yangın Hidroforu
- Elektronik test sistemi
- Paslanmaz gövde, NORYL difüzör ve çark grubu
- 5,5 KW Trifaze güçlü motor

Çark Malzemesi	: NORYL
Difüzör Malzemesi	: NORYL
Pompa Gövdesi	: GG25
Emme Gövdesi	: GG25
Rotor	: AISI 420 (paslanmaz)
Pompa Koruma Gövdesi	: AISI 304 (paslanmaz)
Alt Yatak	: Bronz
Max. Akışkan sıcaklığı	: 40°C
İşletme Basıncı	: 16 bar
Volt	: 380 V
Frekans	: 50 Hz
Güç	: 5,5 kW x 2
Emme Bağlantı Çapı	: 2 ½"
Basma Bağlantı Çapı	: 2"
Tavsiye Edilen Denge Tankı	: 100 lt (1" bağlantı seti)

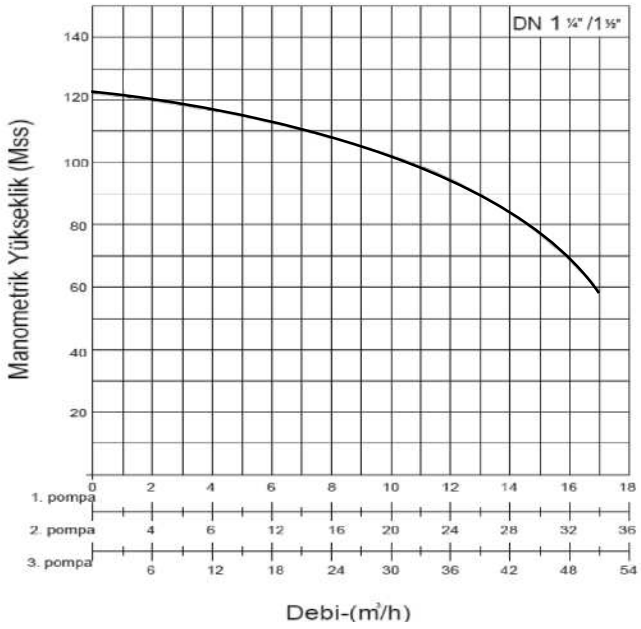

Basınç Eğrisi

baymak
BDR THERMEA GROUP

AQUA PRES Serisi

Santrifüj Hidroforlar

- Hidrofor uygun hacimde denge tankı flexible bağlantı seti ve koruma kontrol panosuyla beraber komple paket halde montaja hazırdır
- Ters akış sistemli çift kademeli yatay tip santrifüj pompalardan gruplanmıştır, bakım gerektirmez
- İhtiyaca göre 1, 2 ya da 3 pompalı olarak üretilir. Tek pompalı modellerde denge tankı pompanın altına monte edilmiştir. 2'li ve 3'lü gruplarda denge tankı cihazın yanında ayrıca verilmektedir
- Tüm modellerde elektrik koruma ve kontrol panosu cihazla birlikte verilmektedir
- Uygun kapasitedeki modeller haftalık programlanabilen test cihazı eklenerek yangın hidroforuna dönüştürülebilir
- K45/50, K55/100 ve K90/100 model hidroforlarda orijinal DAB pompalar kullanılmaktadır
- Frekans konvertörlü kontrol panoları, 1-3 pompalı modellerin kontrol ve otomasyonu için geliştirilmiş olup, bünyesine frekans konvertör ünitesi entegre edilmiş bir elektrik panosudur (Opsiyonel)

Teknik Özellikleri

Mekanik Keçe	: Karbon/Seramik	**Koruma Seviyesi**	: IP 44
Çark Malzemesi	: Teknopolimer	**Yalıtım Sınıfı**	: F
Pompa Gövdesi	: Döküm	**Max. Akışkan Sıcaklığı**	: +50 °C (K 90/100 için 110 °C)
Emme ve Basma Ağzı	: Döküm	**Max. İşletme Basıncı**	: 10 bar
Pompa Şaftı	: Paslanmaz Çelik	**Max. Ortam Sıcaklığı**	: +40 °C

TEK POMPALI MODELLER

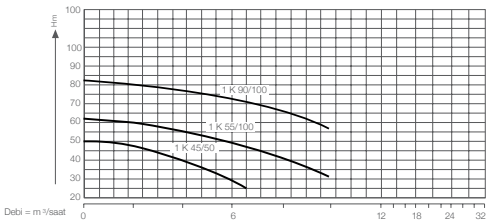

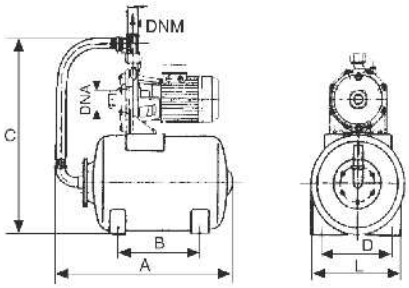

İKİ POMPALI MODELLER

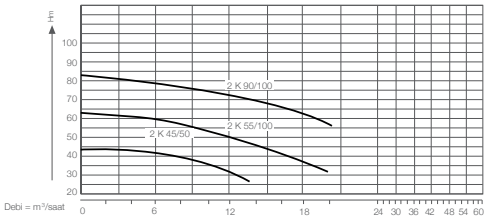

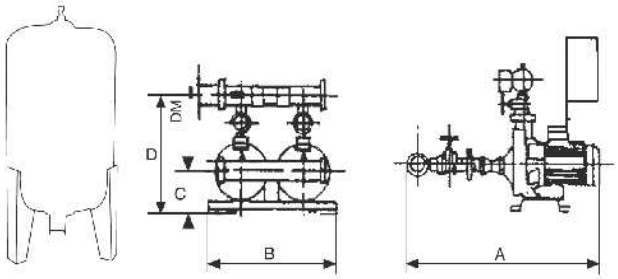

ÜÇ POMPALI MODELLER

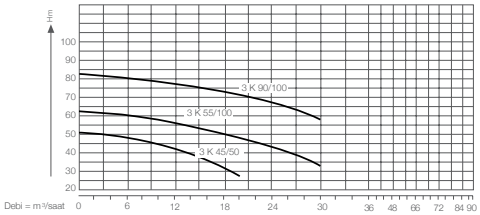

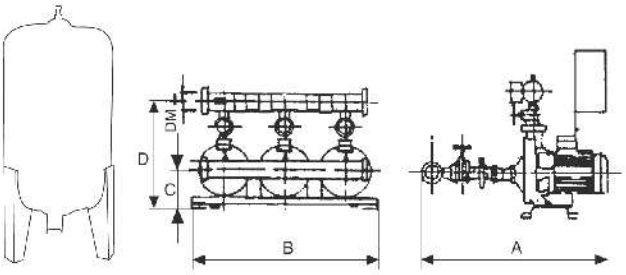

Teknik Veri Tablosu

HİDROFOR MODELİ	Voltaj 50 Hz	GÜÇ HP	GÜÇ kW	AKIM A	KAPASİTE l/h	Basınç Aralığı (Atü)	BAĞLANTI Emme (inch)	BAĞLANTI Basma (inch)	Boyutlar (mm) A	B	C	D	H	L	Denge Tankı (l)	Bağlantı Seti (inch)	Ağırlık (kg)
1 K 45/50M	220 V	1,5	1,1	12,2	5600-2250	2,9-4,6	1 1/4	1	530	225	770	270	-	440	50	1	25
1 K 45/50T	380 V	1,5	1,1	3,4	5600-2250	2,9-4,6	1 1/4	1	530	225	770	270	-	440	50	1	25
1 K 55/100T	380 V	3	2,2	6,6	8100-4200	4-6	1 1/2	1 1/2	900	625	840	270	-	440	80	1	41
1 K 90/100T	380 V	5,5	4	9,5	8800-5400	6-8	1 1/2	1 1/2	980	705	870	300	-	470	100	1	43
2 K 45/50T	380 V	2x1,5	2x1,1	2x3,4	11200-4500	2,9-4,6	2	1 1/2	710	790	155	455	825	850	100	1	73
2 K 55/100T	380 V	2x3	2x2,2	2x6,6	16200-8400	4-6	2 1/2	2	805	790	175	490	860	850	200	1 1/2	100
2 K 90/100T	380 V	2x5,5	2x4	2x9,5	17600-10900	6-8	2 1/2	2	795	790	175	490	850	1040	200	1 1/2	114
3 K 55/100T	380 V	3x3	3x2,2	3x6,6	24300-12600	4-6	3	2 1/2	830	1185	175	495	850	1030	200	1 1/2	155
3 K 90/100T	380 V	3x5,5	3x4	3x9,5	26400-16200	6-8	3	2 1/2	823	1200	175	495	850	1240	300	1 1/2	190

ENDÜSTRİYEL TİP

Hidroforlar

- Ters akış sistemli çift kademeli yatay tip santrifüj pompalardan gruplanmıştır. Bakım gerektirmez
- Orijinal DAB pompalardan gruplanan bu tip hidroforlar konutsal ihtiyaçlarda endüstriyel amaçlı tesislerde, tarımsal sulamada kullanılabildiği gibi yangın hidroforu olarak da kullanılmaktadır
- Tüm modellerde elektrik koruma ve kontrol panosu cihazla birlikte verilmektedir
- Uygun kapasitedeki modeller haftalık programlanabilen test cihazı eklenerek yangın hidroforu haline dönüştürülebilir
- İstenilen hacimde denge tankı ve bağlantı seti hidroforla birlikte ayrıca sipariş edilmelidir
- İstendiğinde joker pompalı olarak üretim yapılabilmektedir

Teknik Özellikleri

Mekanik Keçe	: Karbon/Seramik
Çark Malzemesi	: Teknopolimer
Pompa Gövdesi	: Döküm 200 UNI ISO 185
Pompa Şaftı	: Paslanmaz Çelik AISI 304 X5 Ni 1810 UNI 6900/71
Koruma Seviyesi	: IP 44
Yalıtım Sınıfı	: F
Max. Akışkan Sıcaklığı	: 15 °C'den 110 °C'ye
Max. İşletme Basıncı	: 12 bar
Max. Ortam Sıcaklığı	: +40 °C

Teknik Özellikleri

TEK POMPALI MODELLER

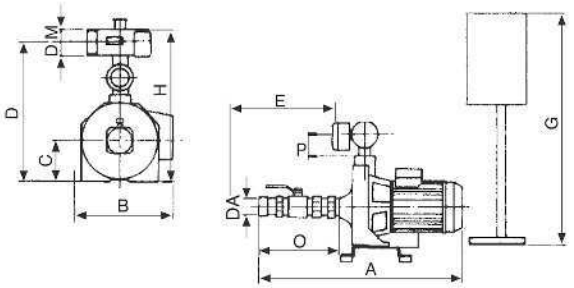

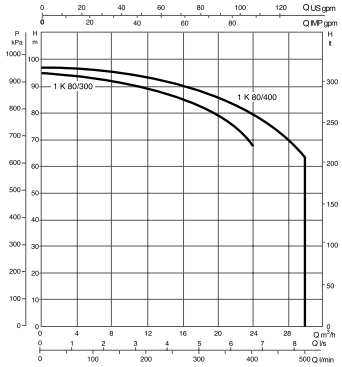

İKİ POMPALI MODELLER

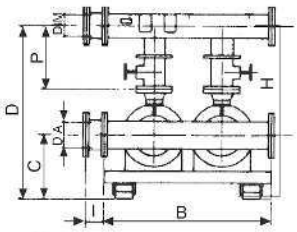

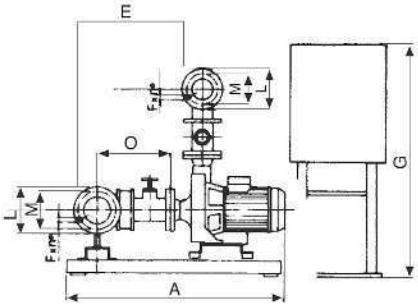

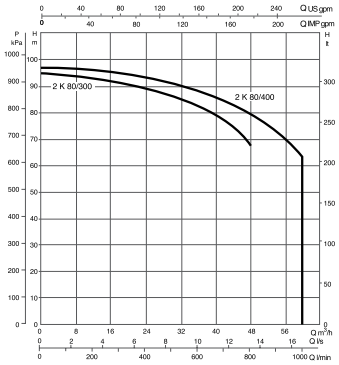

ÜÇ POMPALI MODELLER

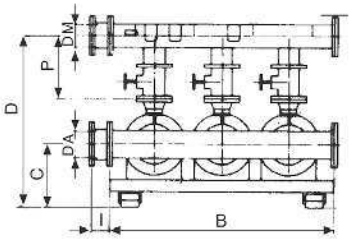

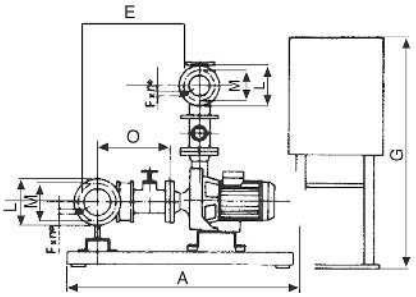

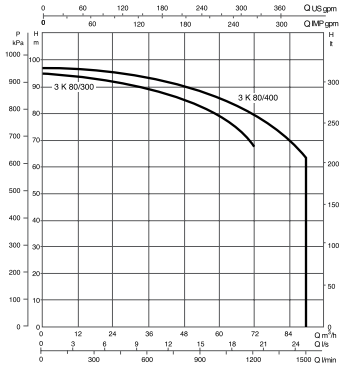

Teknik Veri Tablosu

HİDROFOR MODELİ	VOLTAJ 50 Hz	GÜÇ HP	GÜÇ kW	AKIM A	KAPASİTE l/h	Basınç Aralığı (Atü)	BAĞLANTI Emme (inch)	BAĞLANTI Basma (inch)	Boyutlar (mm) A	B	C	D	E	G	H	O	P	I	L	M	Tavsiye Edilen Denge Tankı	Bağlantı Seti (inch)	Ağırlık (kg)
TEK POMPALI MODELLER																							
1 K 80/300 T	380 V	10	7,5	17,3	24000-15000	6.5-8.5	2	2	890	530	250	610	400	1005	750	290	200	-	-	-	750	2	88
1 K 80/400 T	380 V	15	11	20,6	28500-15000	6.8-9.2	2	2	930	530	250	610	400	1005	750	290	200	-	-	-	750	2	88
İKİ POMPALI MODELLER																							
2 K 80/300 T	380 V	2x10	2x7,5	2x17,3	49000-30000	6.5-8.5	3	3	950	720	250	610	480	1005	750	380	260	130	200	160	750	2	207
2 K 80/400 T	380 V	2x15	2x11	2x20,6	57000-30000	6.8-9.2	3	3	950	720	250	610	480	1005	750	380	260	130	200	160	1000	2	223
ÜÇ POMPALI MODELLER																							
3 K 80/300 T	380 V	3x10	3x7,5	3x17,3	73800-45000	6.8-9.2	DN 100-PN 10	DN 100-PN 10	1000	1100	250	620	500	1005	750	400	280	135	220	180	1000	2	400
3 K 80/400 T	380 V	3x15	3x11	3x20,6	85500-45000	6.8-9.2	DN 100-PN 10	DN 100-PN 10	1000	1100	250	620	500	1005	750	400	280	135	220	180	1000	2	424

baymak

BDR THERMEA GROUP

GENEL MERKEZ
Orta Mahalle,
Akdeniz Sok. No: 8
Tuzla 34959 - İSTANBUL
Tel : +90 216 581 65 00
Faks : +90 216 581 65 82

ANKARA BÖLGE MÜDÜRLÜĞÜ
Kızılırmak Mah. Ankara Ticaret Merkezi
1450 Sok. N: 1 B Blok 21. Kat D: 94
Çukurambar Çankaya - ANKARA
Tel : +90 312 397 79 70 (pbx)
Faks : +90 312 397 79 73

www.baymak.com.tr

KT-24-01-11 Yayın Tarihi: 17.05.2017 Rev.No: 3 Rev.Tarih: 26.02.2019